Widok z boku

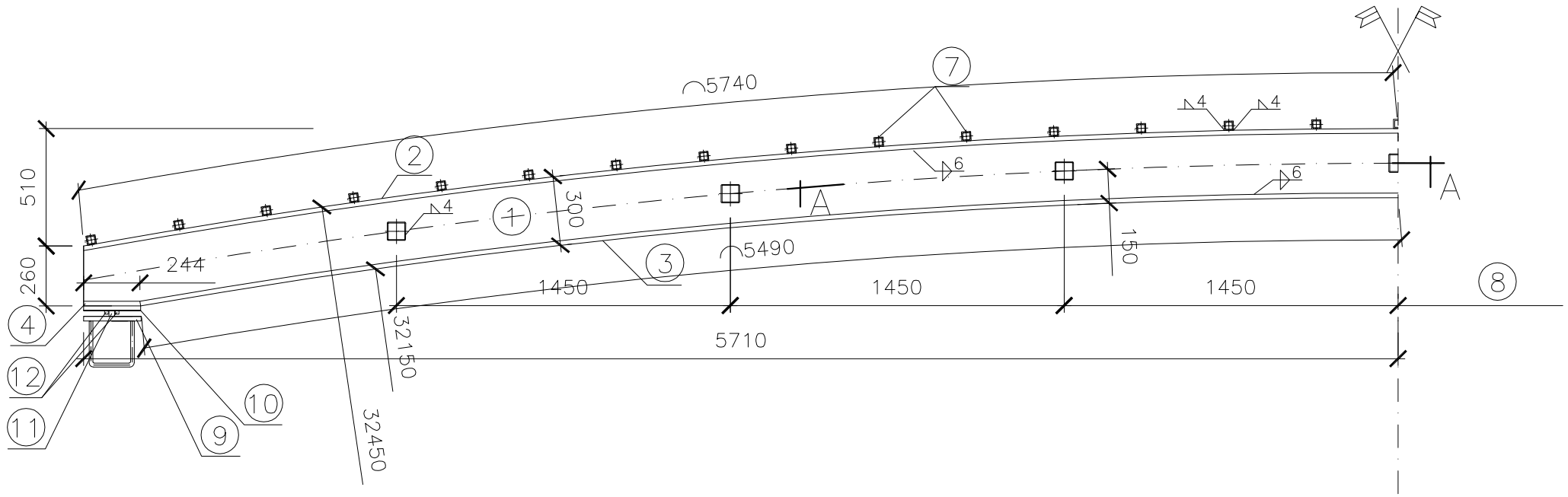

Przekrój B - B

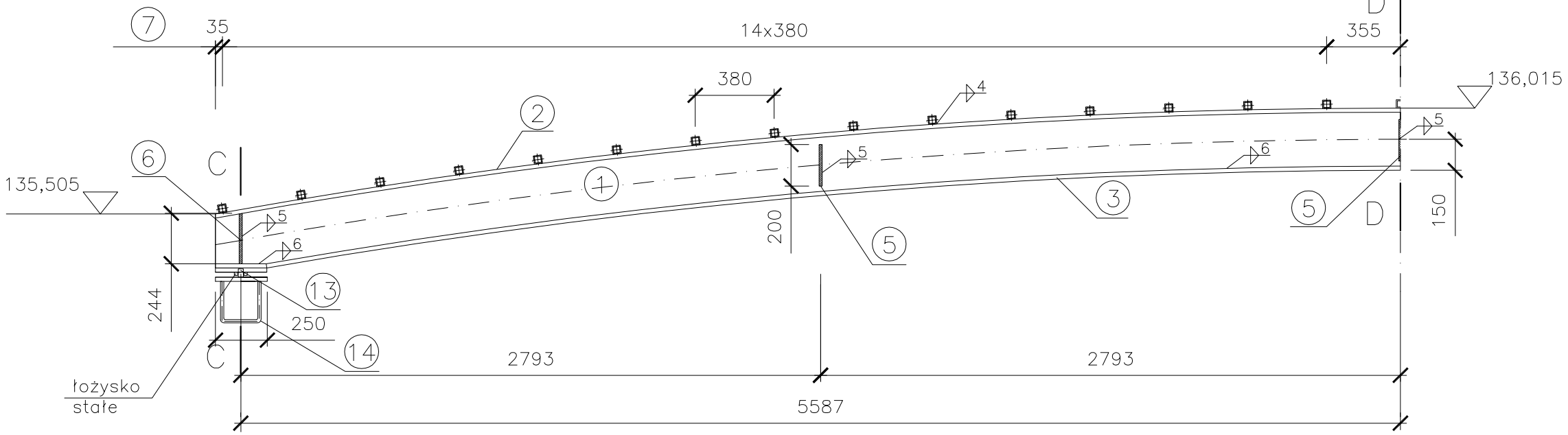

MOSTY ROMAN ZAWODZIŃSKI				INWESTOR Miasto Szczecinek Pl. Wolności 13 78 - 400 Szczecinek
OBIEKT: Budowa kładki dla pieszych przez rzekę Niezdobną w Szczecinku				
RYSUNEK: Konstrukcja stalowa - przekrój i widok podłużny				NR 7
STANOWISKO	IMIĘ I NAZWISKO		NR UPRAW.	DATA	PODPIS
PROJEKTANT	mgr inż. Roman Zawodziński		A/PB/8300/6/84	05/2013	
SPRAWDZAJACY	mgr inż. Paweł Trajder		A/PB/8300/4/84	05/2013	
BRANZA: Mostowa	STADIUM: PW	ROK OPR.: 2013	UMOWA: z dnia 12.04.2013 r.		SKALA: 1:25