Widok od czoła

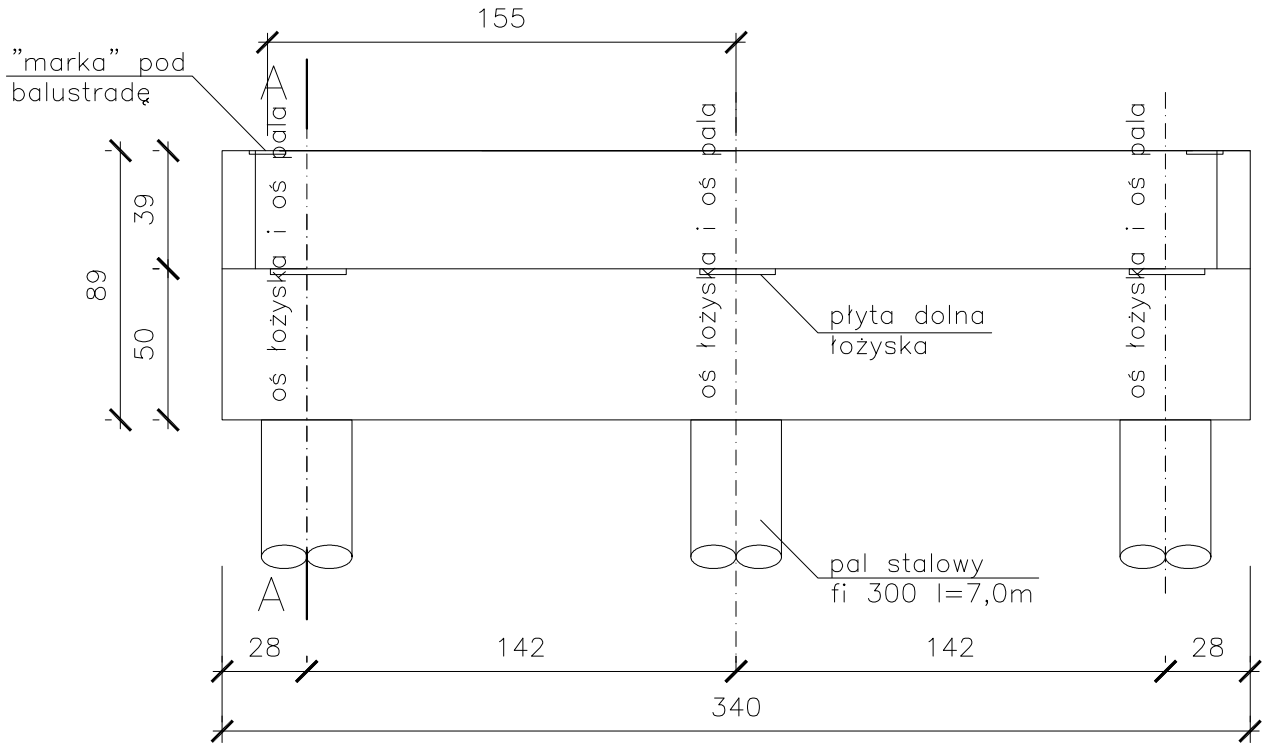

Przekrój A-A

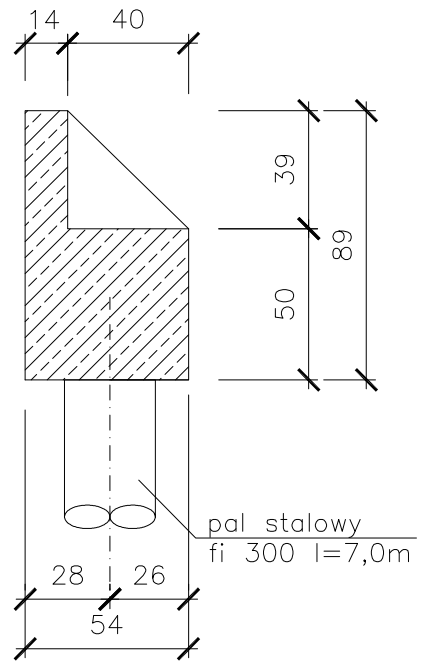

Widok z góry

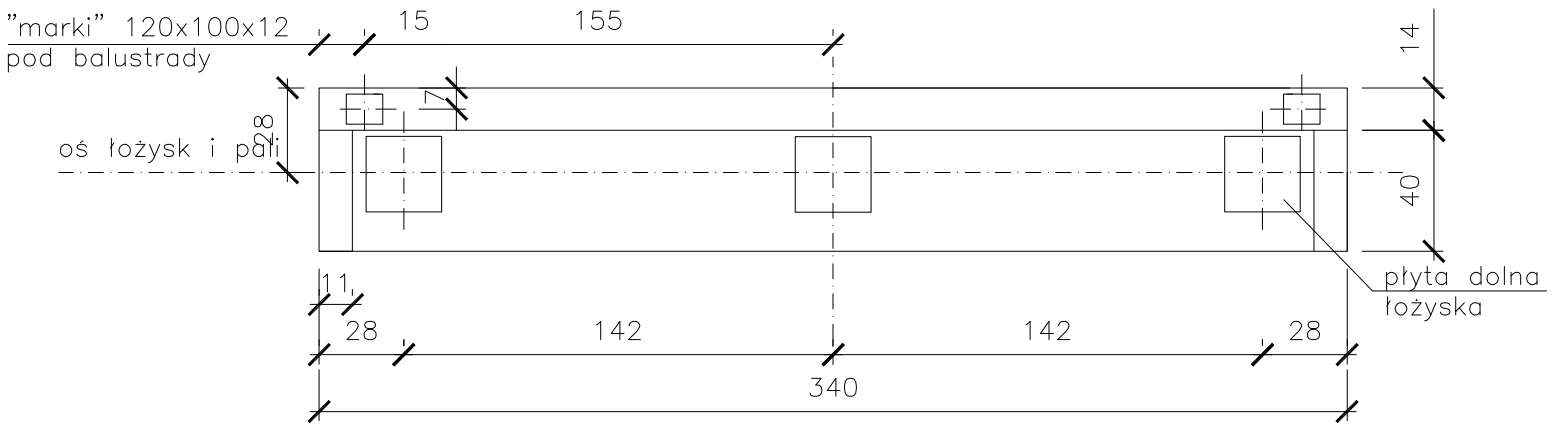

MOSTY ROMAN ZAWODZIŃSKI				INWESTOR Miasto Szczecinek Pl. Wolności 13 78 - 400 Szczecinek
OBIEKT: Budowa kładki dla pieszych przez rzekę Niezdobną w Szczecinku				
RYSUNEK: Przyczółek				NR 5
STANOWISKO	IMIĘ I NAZWISKO	NR UPRAW.	DATA	PODPIS
PROJEKTANT	mgr inż. Roman Zawodziński	A/PB/8300/6/84	05/2013	
SPRAWDZAJACY	mgr inż. Paweł Trajder	A/PB/8300/4/84	05/2013	
BRANZA: Mostowa	STADIUM: PB	ROK OPR.: 2013	UMOWA: z dnia 12.04.2013 r.	SKALA: 1:25